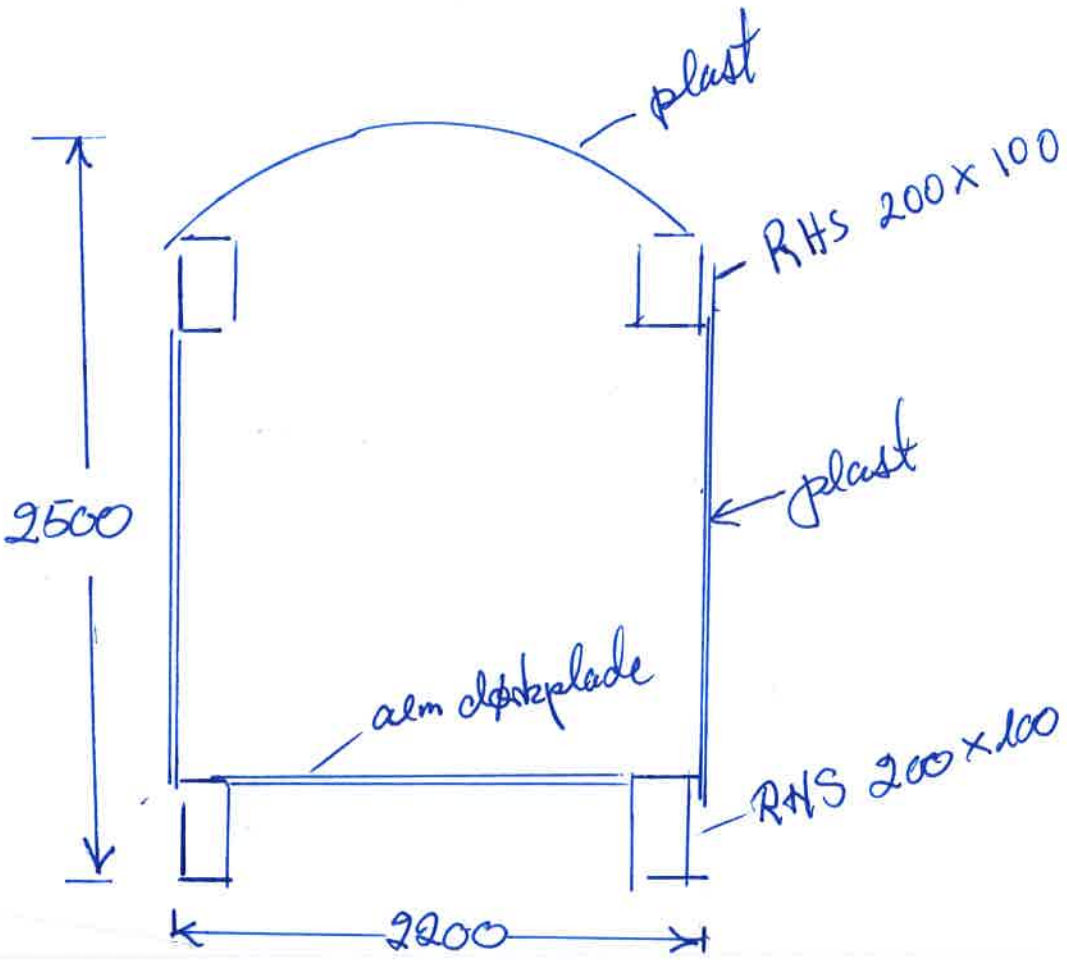
plast
RHS 200 x 100
plast
2500
alm dørkplade
RHS 200 x 100
2200