ATLAS 1604

Dienstgewicht: 17,0 - 21,0 t

KRAFT UND SPITZENTECHNIK
DER ATLAS 1604

ATLAS 1604 MOBIL-BAGGER

Motor

Deutz-Dieselmotor, mit Flüssigkeitskühlung
Typ BF6M 1012 EC, mit wirtschaftlicher Direkteinspritzung, Abgasturboaufladung und Ladeluftkühlung.

Leistung nach ISO 1585, 115 kW (156 PS) bei n = 2200 min^{-1}

Nutzleistung blockiert 110 kW (150 PS) bei n = 2200 min^{-1}

Hubraum 4790 cm^3

Inhalt des Kraftstofftanks 270 l.

Trockenluftfilter mit Zyklon-Vorabscheider, Sicherheitselement und automatischer Staubaustragung. Zwangsführung der Kühlluft zur Vermeidung von Wärmekurzschlüssen, robuste GFK-Motorhaube, mit Dämmstoffen ausgekleidet.

Hydraulikanlage

Grenzlastgeregeltes AWE 4-System mit einer Regelpumpe und kraftstoffsparender Bedarfsstrom-Steuerung mit integrierter Druckabschneidung, minimalste, gegen Null gehende Fördermenge, wenn entweder keine Bewegung geschaltet ist oder wenn der max. Arbeitsdruck überschritten wird.
Ungenutztes Hydrauliköl wird nicht gefördert.
Manuell stufenlos regelbare Drehzahl des Dieselmotors von 1000 - 2200 min^{-1}.
Proportinale Geschwindigkeitsanpassung der Arbeitsbewegungen.
Spreizungen des Feinsteuerbereichs am Vorsteuerhebel stufenlos über ein Potentiometer möglich, für Arbeiten, die höchste Präzision erfordern.

Vorteile:
Kühleres Hydrauliköl, geringerer Kraftstoffbedarf, stets gleichbleibende, feinfühlige, proportionale und lastunabhängige Ansteuerung aller Arbeitsbewegungen durch die Servosteuerung auch unter wechselndem Lastmoment.

Serienmäßig großer Hydrauliköl-kühler im separaten Kühlkreislauf. Hydraulische Zusatzgeräte können ohne thermische Probleme betrieben werden – auch in den Tropen.

Primär- und Sekundärabsicherung der Hydraulikanlage gegen Überlast. Zentrale Anordnung der Meßanschlüsse zur Druckprüfung der Arbeitshydraulik.

Nachsaugeventile für Senken und Knicken sowie Drosselung im Hebe- und Knickkreislauf.
Lasthalte- und Feinsenkventile im Hebekreislauf.

Pumpenfördermenge max. 300 l/min.
Betriebsdruck max. 340 bar.
Mit Druckluft vorgespannter Hydrauliktank. Inhalt 320 l.
Auf Wunsch auch Befüllung mit umweltschonender ATLAS-Hydraulikflüssigkeit.

Drehwerk

Die Kraftübertragung erfolgt über Axialkolbenölmotor mit Planetenübersetzungsgetriebe und Antriebsritzel auf den innenverzahnten Kugeldrehkranz.

Die Funktion Schwenken ist durch ein eigenes Druckwaagenventil in Priorität geschaltet, somit kann die gesamte hydraulische Leistung angefordert und zum Schwenken genutzt werden.

Das Abbremsen des Oberwagens geschieht hydraulisch, eine im Ölbad laufende wartungsfreie Mehrscheibenbremse dient als Feststellbremse. Die Betätigung erfolgt über ein arretierbares Fußpedal, wobei ein Anschwenken bei arretiertem Fußpedal unter der Voraussetzung, daß der Anschwenkdruck von 120 bar überschritten wird, möglich ist. Ein einfaches Schwenken in Schräglagen gegen den Berg ist möglich.
Oberwagendrehzahl stufenlos 0-9 min^{-1}.

Elektrische Anlage

28-Volt-Drehstrom-Lichtmaschine, 2 Kaltstart-Hochleistungsbatterien, je 12 Volt, 2 x 105 Ah, komplette elektrische Ausrüstung gemäß StVZO.

ATLAS-Kabine 935

Elastisch gelagerte, abnehmbare Komfortkabine, 1760 mm Gesamtlänge, 935 mm Breite, große Panoramascheiben für freie Sicht nach allen Seiten, Wärmeschutzverglasung, transparente Regenhaube, Paralellscheibenwischer vorn, Frontscheibe läßt sich unter das Kabinendach schieben, hochstellbares Dachfenster. Blendfreier Innenraum, vollständig verkleidet. Mehrfach verstellbarer Fahrersitz mit integrierten Steuerhebeln, jedoch Sitz auch unabhängig in der Längsachse verstellbar. **Stufenlos verstellbare Lenksäule in Neigung und Höhe.** Armaturen vor der rechten Armkonsole, akustische und optische Warnsignale. Betriebssichere Heizung durch Nutzung der Motorkühlwasserwärme. Defrosterdüsen. Großer Ablagekasten hinter dem Fahrersitz. Zigarettenanzünder, Aschenbecher und Innenbeleuchtung.

Schallpegel nach EG-Richtlinie

Ausgerüstet mit Deutz-Dieselmotor BF6 M 1012 EC:

Außenpegel	L_{WA}	= 100 dB(A)
Kabinenpegel	L_{pA}	= 75 dB(A)

Damit liegt der Schallpegel des 1604 erheblich unter den EG-Grenzwerten.
Dynamische Schallpegelmessung nach 95/27/EG.

Fahrantrieb

30-t-Spezial-Baggerachsen mit Planetengetriebe in allen vier Radnaben. Lenkachse mit automatischer Pendelachsblockierung. Fahren über Fußplattenventil, Fahrtrichtungsvorwahl über Hebel an der Lenksäule.

Allrad-Fahrantrieb hydraulisch durch Regelfahrmotor. Serienmäßig mit Kriechgangschaltung für den Lasttransport als auch für Planierarbeiten und doppeltwirkendes Fahrbremsventil. Alle Fahrstufen einschließlich Kriechgang können in der Kabine geschaltet werden.

Geschwindigkeit

Geländegang – Kriechgangschaltung	0 - 1 km/h
Geländegang – stufenlos	0 - 5 km/h
Straßengang – stufenlos	0 - 20 km/h

Bremsen

Hydraulisch betätigte außenliegende, gekapselte Mehrscheibenbremse, auf alle Räder wirkend, entsprechend der StVZO. Außerdem **hydraulisch beaufschlagte** Federspeicherbremse als Feststellbremse.

Lenkung und Bereifung

Hydraulische Servolenkung, proportional wirkend, mit Notlenkeigenschaften. Lenkzylinder geschützt an der Innenseite der Lenkachse angeordnet. Bereifung 8fach 10.00-20 Neureifen mit Zwischenringen.

Dienstgewicht

Komplett mit hydr. Verstellausleger und Tieflöffelausrüstung, mit Abstütz- und Planierschild	ca. 17,9 t
mit 2facher Pratzenabstützung	ca. 18,3 t
mit 4facher Pratzenabstützung	ca. 19,8 t

Ausrüstungen

Abgedichtete Drehpunkte im Grundarm, Ausleger und Knickarm mit 50-Stunden-Schmierintervallen serienmäßig.
Greiferbügel für das Einhängen des Greifers bei Straßenfahrten serienmäßig. Hydraulische Leitungen mit SAE-Flanschverbindungen serienmäßig. Wahlweise Monoblock-, Verstell- oder hydr. Verstellausleger. Auf Wunsch 2fache oder 4fache Pratzenabstützung mit beweglichen oder starren Abstützplatten (z. B. für Materialumschlag) Abstütz- und Planierschild in Parallelführung, stufenlos im Einsatz verstellbar, mit auswechselbarer Schneidkante.

Hauptabmessungen

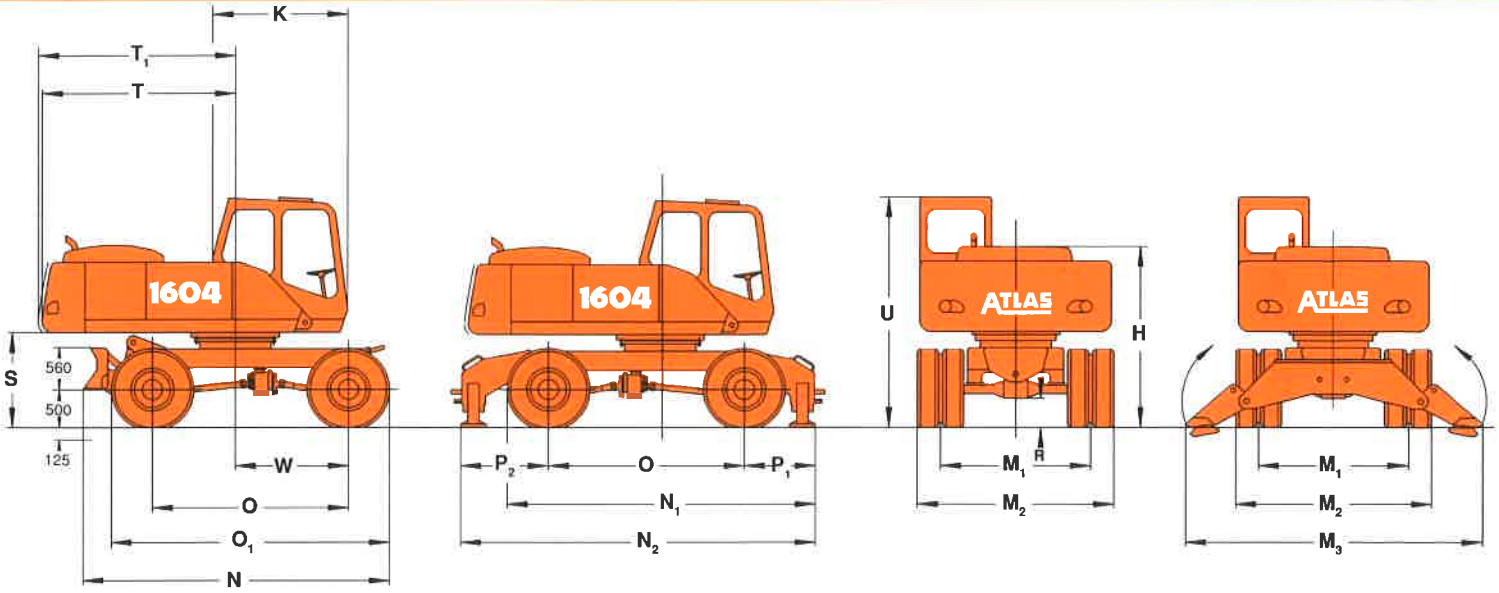

T	Hintere Ausladung	2530	V	Oberwagenbreite	2490	M_1	Spurbreite	1872
T_1	Hinterer Schwenkradius	2585	L	Kabinenbreite	935	M_2	Breite des Unterwagens Abstützungen hochgeklappt	2550
K	Kabinentiefe	1760	U	Durchfahrtshöhe Kabine	3020	M_3	Abstützungsbreite Klappabstützung	3875
S	Freimaß Oberwagen bis Planum	1250	H	Höhe der Motorhaube bis Planum	2405	P_1	Starrachse bis Abstützung	1005
O	Radstand	2550	R	Bodenfreiheit	320	P_2	Lenkachse bis Abstützung	1100
O_1	Unterwagenlänge	3700				N_1	Länge des Unterwagens bei 2facher Pratzenabstützung	4095
W	Starrachse bis Mitte Drehkranz	1075				N_2	Länge des Unterwagens bei 4facher Pratzenabstützung	4640
N	Unterwagenlänge, einschl. Abstütz-Planierschild	4025						

Maße in mm

Verlademaße

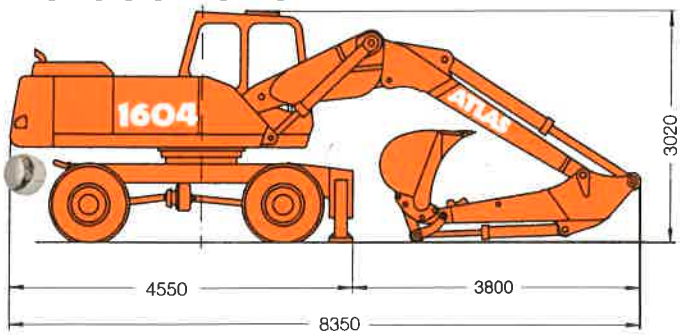

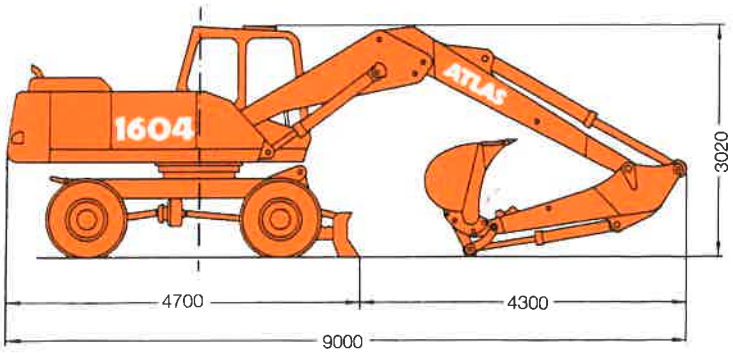

Fahrstellung

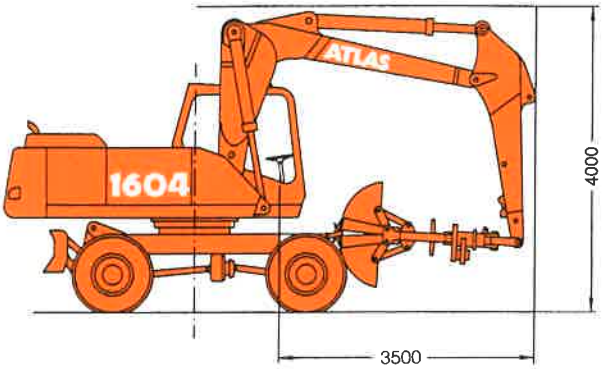

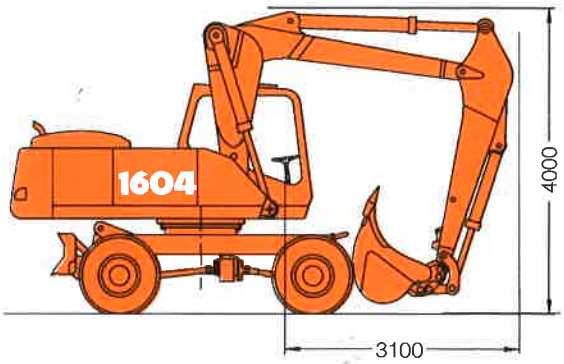

BAUREIHE ATLAS 1604

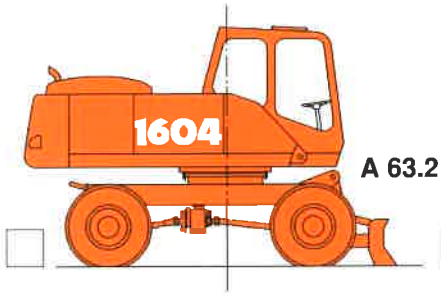

A 63.2

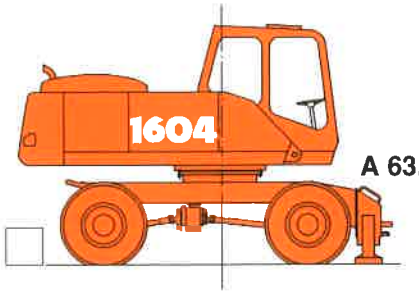

A 63.31

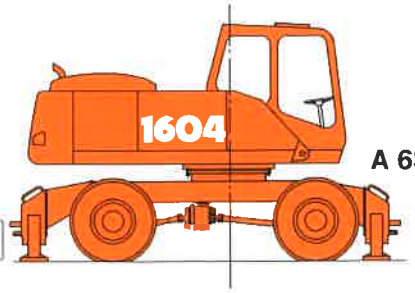

A 63.31

Auf Wunsch:
B 63.55, B 63.56
Breite Achsen 2750 mm

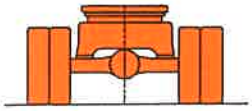

C 66.6 MU Nutzlänge 6500 mm
nur in Verbindung mit D 63.6 U

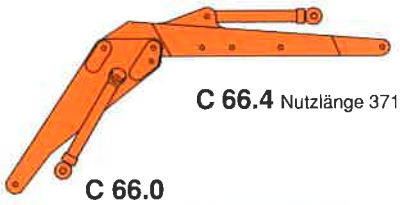

C 66.4 Nutzlänge 3710 mm

C 66.0

C 66.3 M Nutzlänge 4950 mm

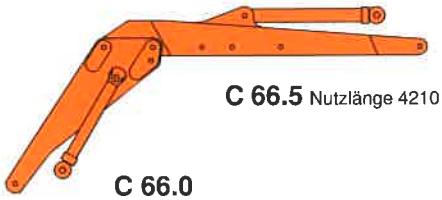

C 66.5 Nutzlänge 4210 mm

C 66.0

C 66.5 M Nutzlänge 5500 mm

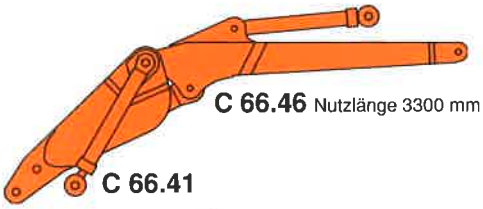

C 66.46 Nutzlänge 3300 mm

C 66.41

F 63.1

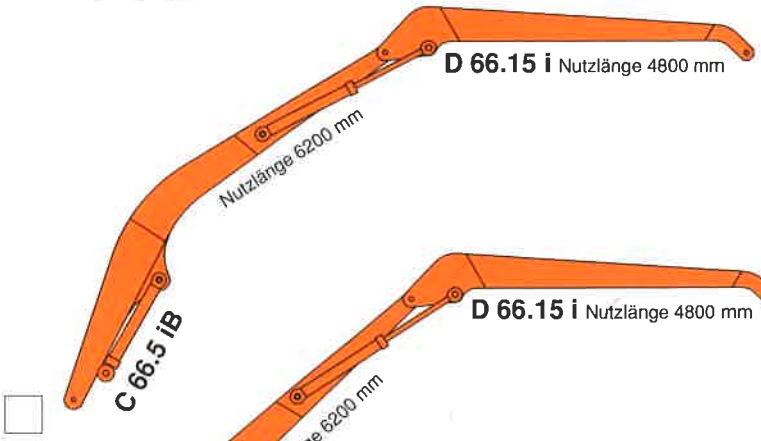

D 66.15 i Nutzlänge 4800 mm

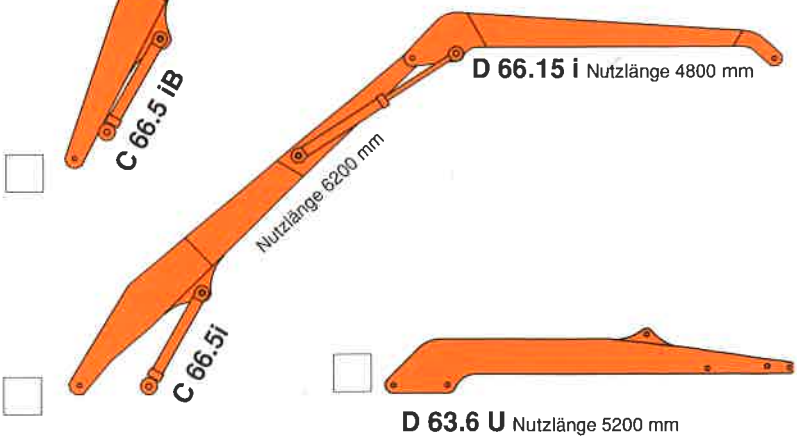

D 66.15 i Nutzlänge 4800 mm

D 63.1 Nutzlänge1700 mm

D 63.2 Nutzlänge 2200 mm

D 63.3 Nutzlänge 2700 mm

D 63.5 Nutzlänge 3700 mm

D 63.8 Nutzlänge 5050 mm

D 63.6 U Nutzlänge 5200 mm

D 66.13 Nutzlänge 3450 mm

D 66.12 Nutzlänge 2950 mm

D 63.4 Nutzlänge 2070 mm
+ 1500 mm hydr. Ausschub

Tieflöffelausrüstung

gezeichnet mit der Armausführung
der Ausleger ist 2 × um 650 mm versetzbar

C 66.0 C 66.4 D 63.2

Maßstab
1 : 100

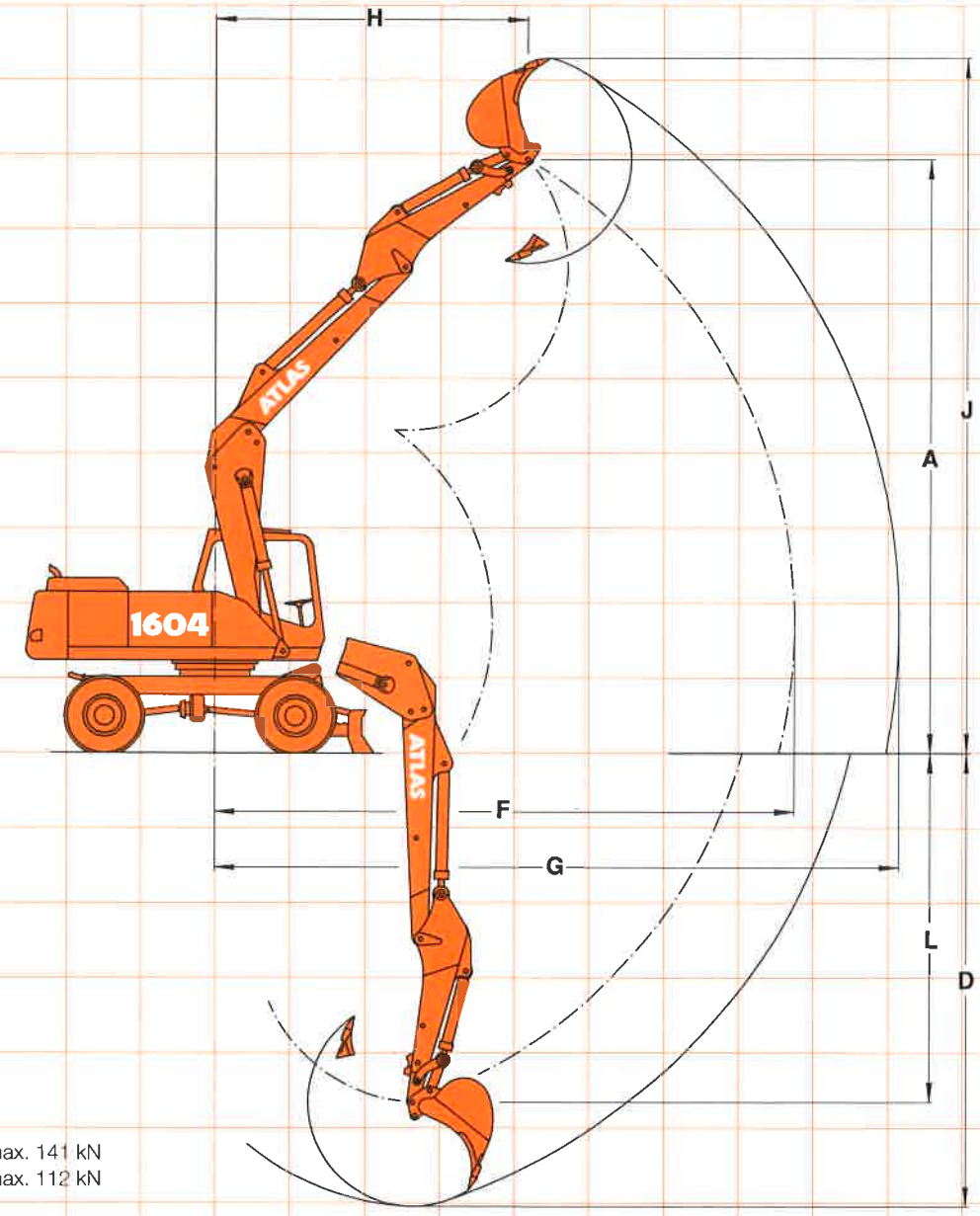

Losbrechkraft max. 141 kN
Reißkraft max. 112 kN

	Auslegerkombination	C 66.4 D 63.1	C 66.4 D 63.2 (= Zeichnung)	C 66.4 D 63.3	C 66.5 D 63.2	C 66.5 D 63.3	C 66.5 D 63.5
A	Größte Höhe Knickarmspitze	7700	8000	8300	8350	8650	9250
D	Größte Grabtiefe	5600	6100	6600	6600	7100	8100
F	**Größte Ausladung**	**7300**	**7750**	**8200**	**8250**	**8700**	**9650**
G	Größte Grabweite	8700	9150	9600	9650	10100	11050
H	Ausladung bei höchster Armstellung	3800	4200	4600	4500	4900	5750
J	Größte Reichhöhe	9050	9350	9650	9700	10000	10600
L	Tiefste Stellung des Löffeldrehpunktes	4200	4700	5200	5200	5700	6700

Maße in mm

Löffelzuordnung unter Berücksichtigung der größten Ausladung F
basierend auf Standsicherheit nach ISO 10567, Schüttgewicht 1,8 t m³

Felslöffel	Code	F 63.28	F 63.27	F 63.26	F 63.25	F 63.24	F 63.23
Inhalt nach SAE / ISO 7451	ltr.	1150	900	800	650	500	400
Schnittbreite	mm	1300	1100	1000	850	700	600
Zulässig bei Ausladung „F"							
mit Planierschild	bis m	6,0	7,0	7,5	8,0	8,5	9,0
mit 2facher Pratzenabstützung	bis m	7,5	8,5	8,8	9,0	9,5	9,5
mit 4facher Pratzenabstützung	bis m	8,3	8,5	9,0	9,0	9,5	9,5

Bei Material mit anderem Schüttgewicht als 1,8 t/m³ verändert sich das Verhältnis Löffelgröße zur Ausladung.

Tieflöffelausrüstung mit hydr.Verstell- Ausleger

gezeichnet mit der Armausführung C 66.41 C 66.46 D 63.2

Maßstab
1 : 100

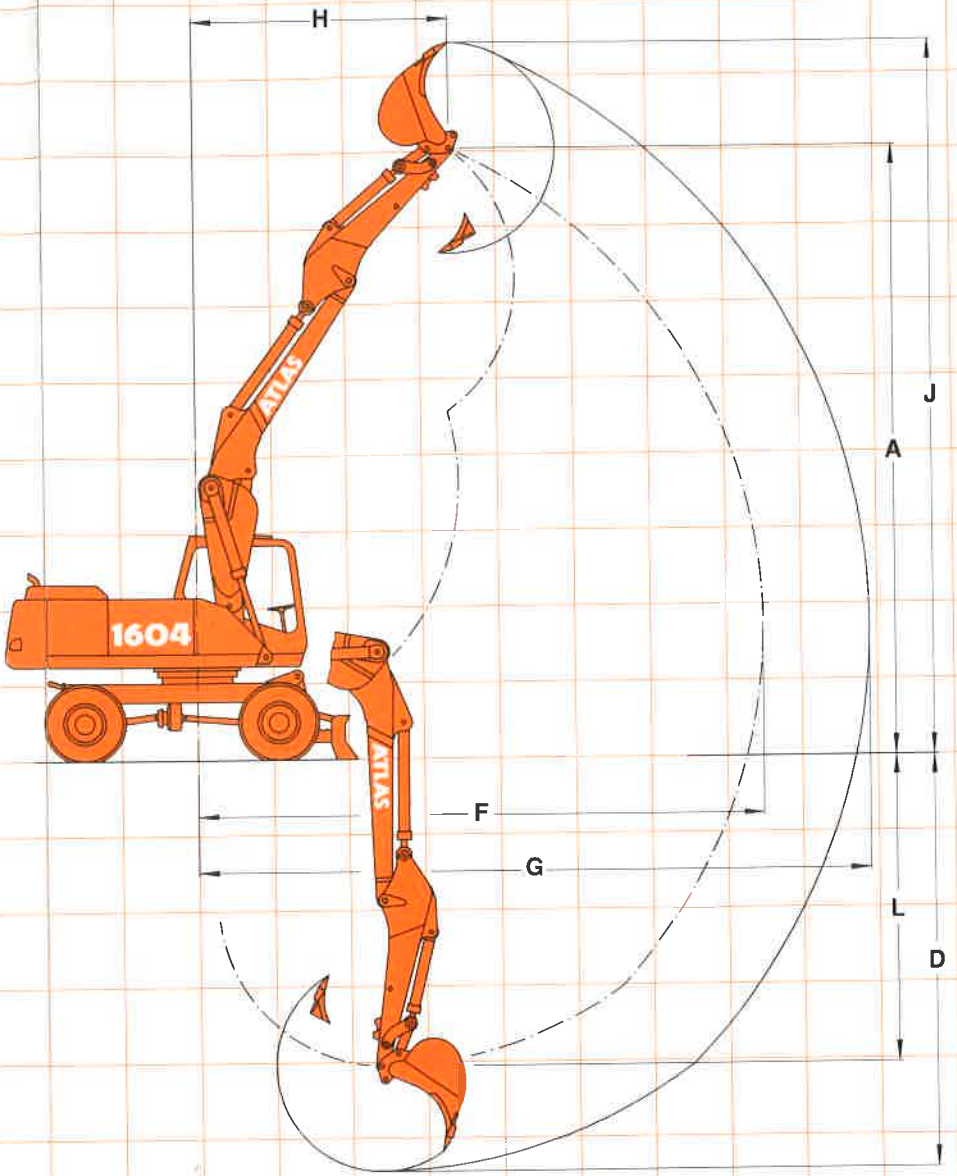

Grabenlöffelaus

gezeichnet mit der Armausführun
der Ausleger ist 2 × um 650 mm v

Maßstab
1 : 100

Auslegerkombination	C 66.46 D 63.1	= Zeichnung C 66.46 D 63.2	C 66.46 D 63.3	C 66.46 D 63.5
Größte Höhe Knickarmspitze	7750	8100	8450	9200
Größte Grabtiefe	5000	5500	6000	7000
Größte Ausladung	**7000**	**7500**	**8000**	**8950**
Größte Grabweite	8400	8900	9400	10350
Ausladung bei höchster Armstellung	3050	3400	3750	4450
Größte Reichhöhe	9150	9500	9850	10600
Tiefste Stellung des Löffeldrehpunktes	3600	4100	4600	5600

Löffelinhalt
Auslegerkombination
Arm kurz gesteckt

A	Größte Höhe Knickarmspitze
D	Größte Grabtiefe
F	**Größte Ausladung**
G	Größte Reichweite
H	Ausladung bei höchster Armstel
J	Größte Reichhöhe
L	Tiefste Stellung der Knickarmsp

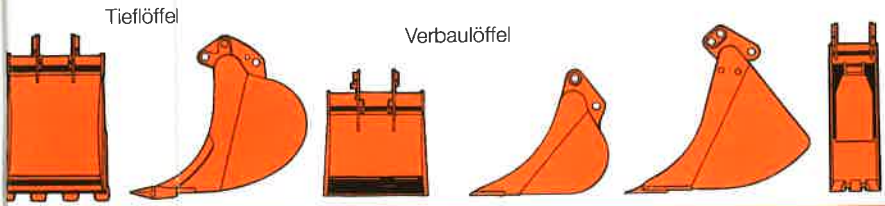

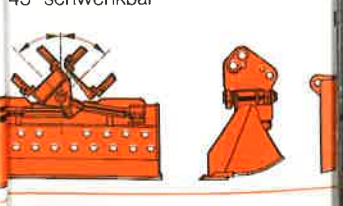

Greiferausrüstung

gezeichnet mit der Armausführung
der Ausleger ist 2 × um 650 mm versetzbar

C 66.0 C 66.4 D 63.3

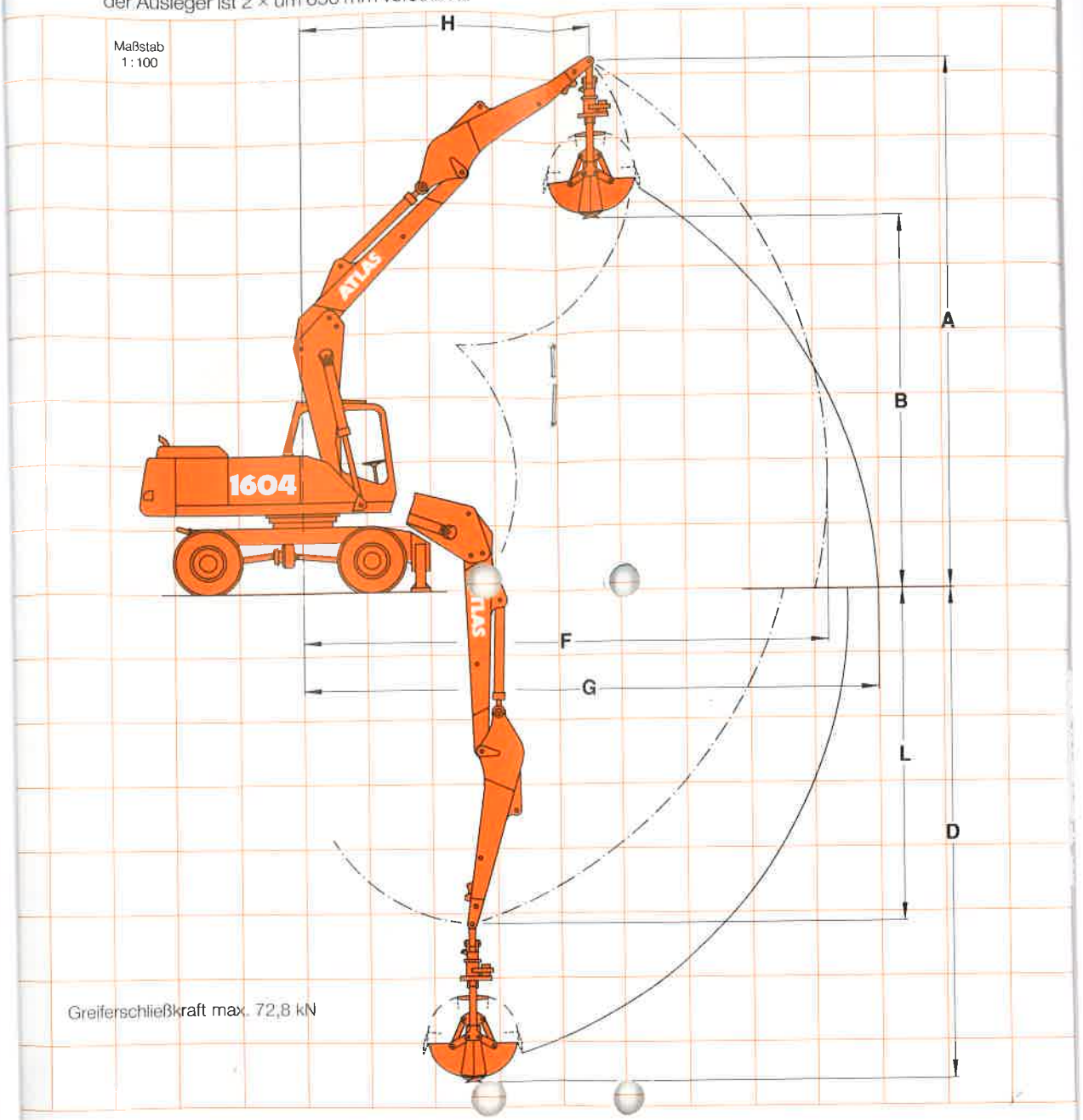

Greiferschließkraft max. 72,8 kN

					= Zeichnung			
	Greiferinhalt	m³	0,45	0,45	0,35	0,35	0,35	0,25	
	Auslegerkombination		C 66.4 D 63.1	C 66.4 D 63.2	C 66.4 D 63.3	C 66.5 D 63.2	C 66.5 D 63.3	C 66.5 D 63.5	
A	Größte Höhe Knickarmspitze		7700	8000	8300	8350	8650	9250	A
B	Ausschütthöhe		5200	5500	5800	5900	6200	6800	D
D	Größte Grabtiefe		6650	7150	7650	7650	8150	9150	**F**
F	**Größte Ausladung**		**7300**	**7750**	**8200**	**8250**	**8700**	**9600**	G
G	Größte Grabweite		8050	8500	8950	9000	9500	10400	H
H	Ausladung bei höchster Armstellung		3800	4200	4600	4500	4900	5750	J
L	Tiefste Stellung der Knickarmspitze		4200	4700	5200	5200	5700	6700	L

Maße in mm

Grabenlöffelausrüstung

gezeichnet mit der Armausführung
der Ausleger ist 2 × um 650 mm versetzbar

C 66.0 C 66.4 D 63.5

Maßstab
1 : 100

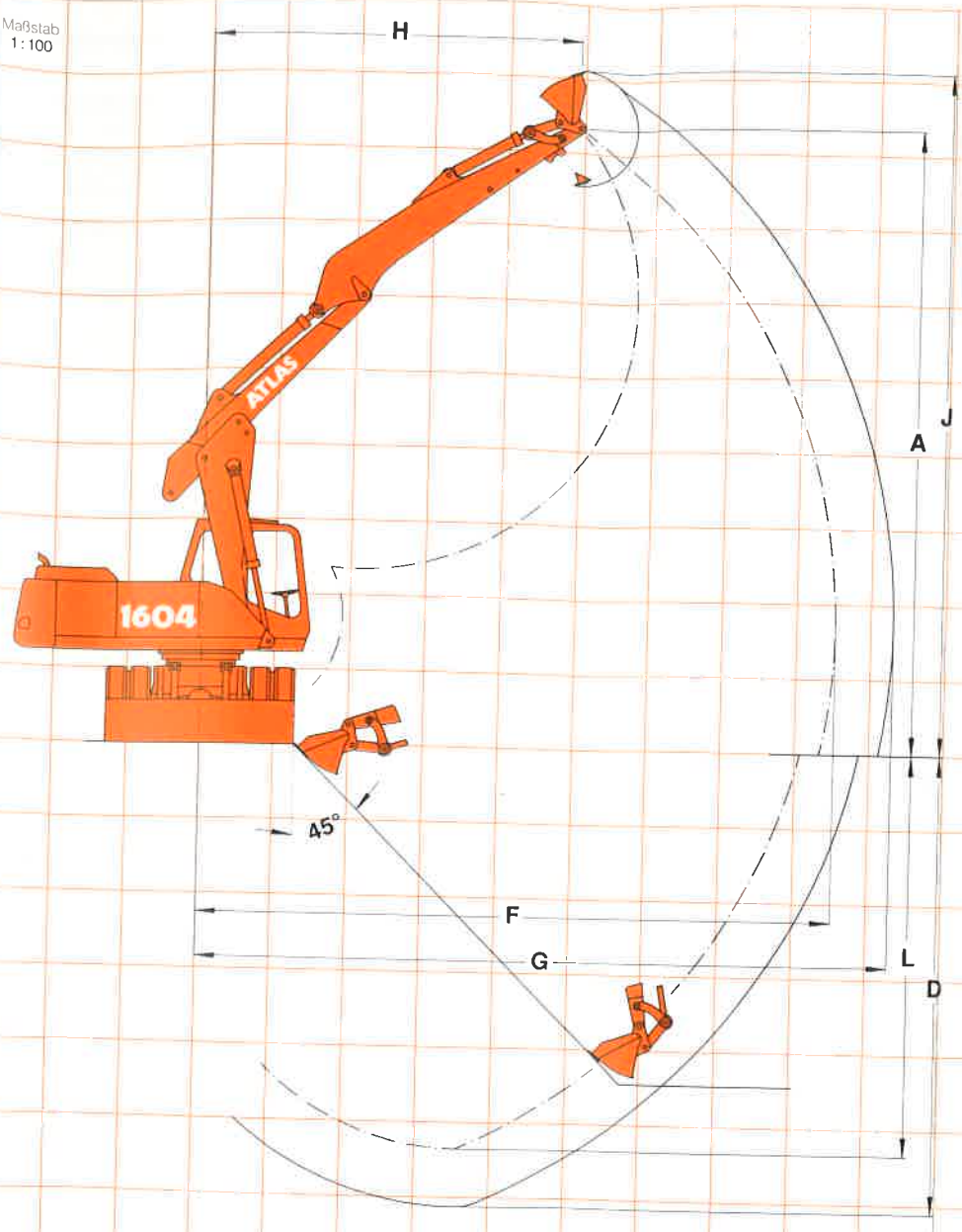

				= Zeichnung		
	Löffelinhalt m³	0,68	0,55	0,68	0,55	0,40
	Auslegerkombination	C 66.4	C 66.4	C 66.4	C 66.5	C 66.5
	Arm kurz gesteckt	D 63.2	D 63.3	D 63.5	D 63.3	D 63.5
A	Größte Höhe Knickarmspitze	7550	7800	8400	8200	8800
D	Größte Grabtiefe	4700	5200	6200	5700	6700
F	**Größte Ausladung**	**7150**	**7600**	**8500**	**8100**	**9000**
G	Größte Reichweite	7900	8350	9300	8850	9800
H	Ausladung bei höchster Armstellung	3750	4150	4950	4500	5300
J	Größte Reichhöhe	8300	8600	9200	8950	9550
L	Tiefste Stellung der Knickarmspitze	3900	4400	5400	4900	5900

Maße in mm

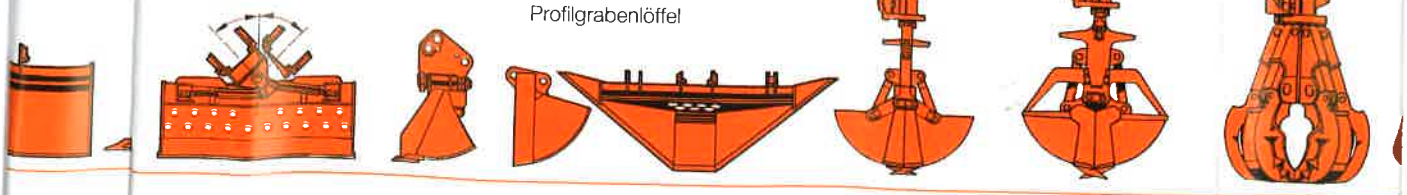

Schrottumschlagausrüstung

gezeichnet mit der Armausführung C 66.5 i D 66.15 i

Maßstab
1 : 100

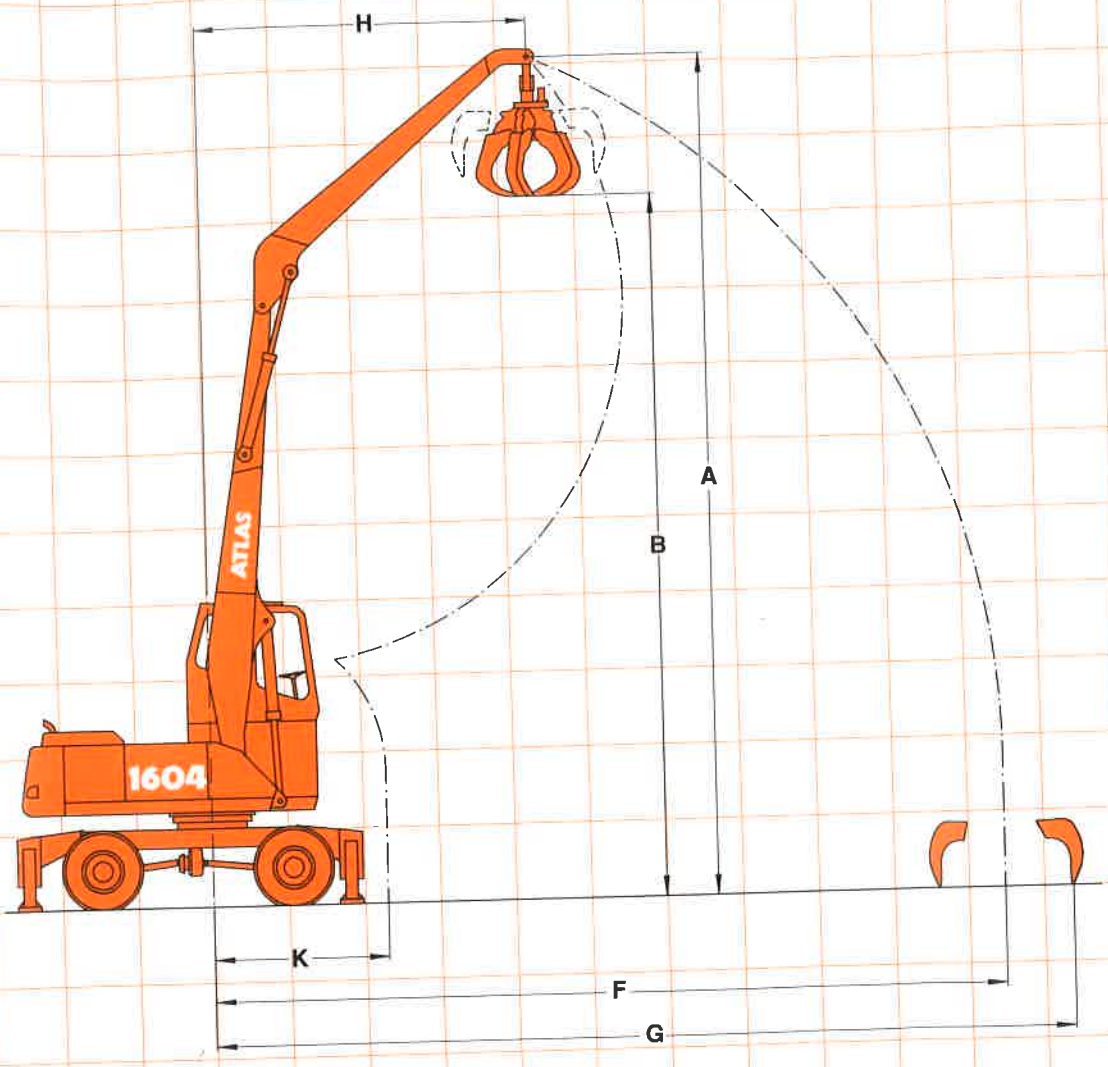

		= Zeichnung C 66.5 i	D 66.15 i
	Mehrschalengreifer Öffnungsmaß 1800 mm ∅		
A	Größte Höhe Knickarmspitze	11100	9250
B	Ausschütthöhe	**10550**	
F	**Größte Ausladung**	11450	4450
G	Größte Reichweite	2300	
H	Ausladung bei höchster Armstellung		
K	Min. Ausladung auf Planum		

Maße in mm

5-Zylinder-
hrschalengreifer

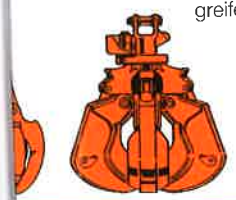

Rundholz-
greifer

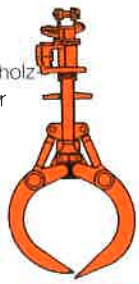

Hydraulikhammer

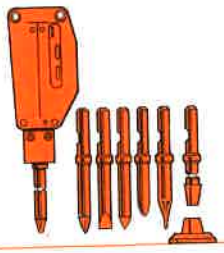

ATLAS 1604

TRAGLASTEN

Unterwagenausführung: Mit Abstützplanierschild, 2,5 m breit, A 63.2

Armausrüstung: C 66.0, C 66.4
Räder: 8 × 10.00-20

Gewicht von Löffel
und Löffelzylinder: ca. 750 kg

a = Traglasten, abgestützt b = Traglasten, verfahrbar

Knickarm D 63.1 – Nutzlänge 1700 mm

Hakenhöhe m		3,0 m		3,5 m		4,0 m		5,0 m		6,0 m		6,5 m		7,0 m	
		längs	quer	längs	quer	längs	quer	längs	quer	längs	quer	längs	quer	längs	quer
5	a	7,7	7,7	6,9	6,9	6,4	6,4	5,7	4,7	4,8	3,4				
	b	7,7	7,7	6,9	6,9	6,4	5,8	5,7	4,2	4,8	3,1				
3	a	10,2	9,3	9,6	7,5	8,2	6,2	6,4	4,5	5,5	3,4	5,2	3,0	4,6	2,6
	b	10,2	8,1	9,6	6,5	8,2	5,4	6,3	4,0	4,8	3,0	4,2	2,6	3,7	2,3
1	a	7,8	7,8	10,5	6,6	9,0	5,6	7,0	4,1	5,7	3,2	5,2	2,8	4,7	2,5
	b	7,8	7,0	10,5	5,7	8,5	4,8	6,1	3,6	4,7	2,9	4,1	2,5	3,6	2,2
0	a	12,3	8,2	10,5	6,5	9,1	5,4	7,0	4,0	5,6	3,1	5,1	2,8	4,5	2,5
	b	12,3	7,0	10,4	5,6	8,3	4,7	6,0	3,5	4,5	2,7	4,0	2,4	3,6	2,2
- 1	a	11,5	8,3	10,0	6,5	8,7	5,4	6,8	4,0	5,5	3,1	4,6	2,7		
	b	11,5	7,0	10,0	5,6	8,3	4,7	5,9	3,5	4,5	2,7	4,0	2,4		
- 2	a	10,3	8,4	9,1	6,6	8,1	5,4	6,4	4,0	4,5	3,0				
	b	10,3	7,1	9,1	5,7	8,1	4,7	5,8	3,5	4,5	2,7				
- 3	a	8,9	8,3	7,8	6,5	6,9	5,4	4,4	3,9						
	b	8,9	7,3	7,8	5,9	6,9	4,7	4,4	3,4						

Knickarm D 63.2 – Nutzlänge 2200 mm

Hakenhöhe m		3,0 m		3,5 m		4,0 m		5,0 m		6,0 m		7,0 m		7,5 m	
		längs	quer	längs	quer	längs	quer	längs	quer	längs	quer	längs	quer	längs	quer
5	a			6,1	6,1	5,7	5,7	5,2	4,7	4,9	3,5				
	b			6,1	6,1	5,7	5,7	5,2	4,2	4,9	3,2				
3	a	10,7	9,2	9,1	7,3	7,5	6,3	6,1	4,5	5,2	3,4	4,4	2,7	4,2	2,3
	b	10,7	8,4	9,1	6,7	7,5	5,5	6,1	4,0	4,9	3,0	3,8	2,4	3,3	2,1
1	a	12,5	8,4	10,4	6,7	8,9	5,6	6,8	4,1	5,6	3,2	4,7	2,5	4,2	2,2
	b	12,5	7,1	10,3	5,8	8,5	4,9	6,1	3,6	4,7	2,8	3,7	2,2	3,2	2,0
0	a	12,6	8,2	10,5	6,5	9,0	5,4	6,9	4,0	5,7	3,1	4,6	2,5	4,1	2,2
	b	12,6	7,0	10,4	5,6	8,3	4,7	5,9	3,5	4,6	2,8	3,6	2,2	3,2	1,9
- 1	a	12,1	8,2	10,3	6,4	8,9	5,3	6,9	3,9	5,5	3,1	4,3	2,4		
	b	12,1	6,9	10,3	5,5	8,2	4,6	5,9	3,4	4,5	2,7	3,5	2,1		
- 2	a	11,1	8,2	9,6	6,5	8,3	5,3	6,6	3,9	5,2	3,0				
	b	11,1	7,0	9,6	5,6	8,2	4,6	5,9	3,4	4,4	2,6				
- 3	a	9,9	8,4	8,6	6,6	7,5	5,4	5,8	4,0						
	b	9,9	7,1	8,6	5,7	7,5	4,7	5,8	3,5						

Knickarm D 63.3 – Nutzlänge 2700 mm

Hakenhöhe m		3,0 m		3,5 m		4,0 m		5,0 m		6,0 m		7,0 m		8,0 m	
		längs	quer	längs	quer	längs	quer	längs	quer	längs	quer	längs	quer	längs	quer
5	a							4,7	4,7	4,5	3,6	3,9	2,7		
	b							4,7	4,2	4,5	3,2	3,9	2,4		
3	a	10,2	9,3	8,1	7,5	6,9	6,2	5,7	4,6	4,9	3,5	4,4	2,7	3,8	2,1
	b	10,2	8,3	8,1	6,6	6,9	5,6	5,7	4,1	4,8	3,1	3,8	2,4	3,0	1,8
1	a	11,8	8,6	10,2	6,8	8,6	5,7	6,6	4,2	5,5	3,2	4,6	2,6	3,9	2,0
	b	11,8	7,3	10,2	5,9	8,4	5,0	6,1	3,7	4,7	2,8	3,7	2,3	2,9	1,8
0	a	12,5	8,2	10,3	6,5	8,8	5,4	6,8	4,0	5,5	3,1	4,6	2,5	3,4	2,0
	b	12,5	7,0	10,3	5,6	8,4	4,7	5,9	3,5	4,6	2,7	3,6	2,2	2,9	1,7
- 1	a	12,4	8,1	10,4	6,4	8,9	5,3	6,9	3,9	5,5	3,1	4,5	2,4		
	b	12,4	6,9	10,2	5,5	8,2	4,6	5,8	3,4	4,5	2,7	3,6	2,1		
- 2	a	11,7	8,1	9,9	6,4	8,6	5,3	6,6	3,9	5,3	3,0	4,0	2,4		
	b	11,7	6,9	9,9	5,5	8,2	4,5	5,8	3,4	4,4	2,6	3,5	2,1		
- 3	a	10,6	8,2	9,1	6,4	7,9	5,3	6,2	3,9	4,4	2,9				
	b	10,6	7,0	9,1	5,5	7,9	4,6	5,7	3,4	4,3	2,5				

Unterwagenausführung: Mit Abstützplanierschild, 2,5 m breit, A 63.2

Armausrüstung: C 66.41, C 66.46
Räder: 8 × 10.00-20

Gewicht von Löffel
und Löffelzylinder: ca. 750 kg

a = Traglasten, abgestützt b = Traglasten, verfahrbar

Knickarm D 63.1 – Nutzlänge 1700 mm

Hakenhöhe m		3,0 m		3,5 m		4,0 m		5,0 m		6,0 m		6,5 m		7,0 m	
		längs	quer	längs	quer	längs	quer	längs	quer	längs	quer	längs	quer	längs	quer
5	a	7,3	7,3	6,6	6,6	6,0	6,0	5,3	4,7	5,0	3,5				
	b	7,3	7,3	6,6	6,6	6,0	5,8	5,3	4,2	4,9	3,1				
3	a	8,8	8,8	8,8	7,4	8,1	6,2	6,3	4,6	5,3	3,5	5,0	3,1		
	b	8,8	8,2	8,8	6,6	8,1	5,5	6,3	4,2	4,9	3,1	4,3	2,7		
1	a	11,8	9,3	10,4	7,4	9,0	6,2	7,0	4,6	5,7	3,4	5,2	3,0	4,8	2,6
	b	11,8	8,2	10,4	6,6	8,6	5,5	6,2	4,0	4,8	3,0	4,2	2,6	3,7	2,3
0	a	12,9	9,2	10,6	7,3	9,1	6,0	7,0	4,4	5,8	3,3	5,2	2,9		
	b	12,9	7,9	10,6	6,3	8,6	5,3	6,4	3,9	4,7	2,9	4,2	2,6		
- 1	a	13,0	9,0	10,8	7,1	9,2	5,9	7,2	4,2	5,6	3,2				
	b	13,0	7,7	10,7	6,2	8,8	5,2	6,2	3,7	4,6	2,8				
- 2	a	13,3	8,9	11,1	7,1	9,4	5,8	6,8	4,1						
	b	13,3	7,7	11,0	6,1	8,7	5,0	6,1	3,6						
- 3	a	11,8	8,9	9,4	7,0	7,5	5,7								
	b	11,8	7,6	9,4	6,0	7,5	5,0								

Knickarm D 63.2 – Nutzlänge 2200 mm

Hakenhöhe m		3,0 m		3,5 m		4,0 m		5,0 m		6,0 m		6,5 m		7,0 m	
		längs	quer	längs	quer	längs	quer	längs	quer	längs	quer	längs	quer	längs	quer
5	a					5,4	5,4	4,9	4,7	4,6	3,6	4,5	3,1		
	b					5,4	5,4	4,9	4,2	4,6	3,2	4,4	2,8		
3	a	9,4	9,3	8,8	7,4	7,4	6,2	5,9	4,6	5,0	3,6	4,8	3,1	4,5	2,7
	b	9,4	8,2	8,8	6,6	7,4	5,5	5,9	4,1	4,8	3,2	4,4	2,8	3,9	2,4
1	a	11,4	9,2	10,2	7,3	8,9	6,1	6,8	4,5	5,5	3,5	5,1	3,0	4,7	2,6
	b	11,4	8,1	10,2	6,5	8,5	5,4	6,2	4,1	4,8	3,1	4,3	2,7	3,8	2,3
0	a	12,6	9,2	10,5	7,3	8,9	6,1	6,9	4,4	5,6	3,3	5,1	2,9	4,7	2,6
	b	12,6	7,9	10,4	6,4	8,5	5,3	6,2	3,9	4,8	2,9	4,2	2,6	3,7	2,3
- 1	a	12,8	9,0	10,6	7,1	9,0	5,9	6,9	4,3	5,7	3,2	5,1	2,8		
	b	12,8	7,7	10,6	6,2	8,6	5,1	6,3	3,8	4,7	2,8	4,1	2,5		
- 2	a	13,0	8,9	10,8	7,0	9,2	5,8	7,1	4,1	5,3	3,2				
	b	13,0	7,6	10,8	6,1	8,8	5,1	6,1	3,6	4,6	2,8				
- 3	a	13,1	8,9	10,7	6,9	8,8	5,7	6,0	4,1						
	b	13,1	7,6	10,7	6,0	8,6	4,9	6,0	3,6						

Knickarm D 63.3 – Nutzlänge 2700 mm

Hakenhöhe m		3,0 m		3,5 m		4,0 m		5,0 m		6,0 m		7,0 m		7,5 m	
		längs	quer	längs	quer	längs	quer	längs	quer	längs	quer	längs	quer	längs	quer
5	a							4,4	4,4	4,2	3,6	4,1	2,8		
	b							4,4	4,2	4,2	3,3	3,9	2,5		
3	a	9,5	9,3	7,8	7,4	6,7	6,2	5,5	4,5	4,7	3,6	4,3	2,8	4,1	2,4
	b	9,5	8,2	7,8	6,6	6,7	5,5	5,5	4,1	4,7	3,2	3,9	2,5	3,5	2,2
1	a	11,1	9,1	10,1	7,2	8,6	6,0	6,6	4,5	5,4	3,5	4,6	2,7	4,3	2,4
	b	11,1	8,0	10,1	6,4	8,4	5,4	6,1	4,0	4,8	3,1	3,8	2,4	3,4	2,1
0	a	12,2	9,2	10,3	7,3	8,8	6,0	6,8	4,5	5,5	3,4	4,6	2,6	4,3	2,3
	b	12,2	8,1	10,3	6,5	8,4	5,4	6,1	3,9	4,8	3,0	3,7	2,3	3,3	2,0
- 1	a	12,6	9,0	10,4	7,1	8,9	5,9	6,8	4,3	5,5	3,3	4,6	2,5		
	b	12,6	7,7	10,4	6,2	8,5	5,2	6,2	3,8	4,7	2,9	3,7	2,2		
- 2	a	12,8	8,8	10,6	7,0	9,0	5,8	6,9	4,2	5,6	3,1	3,9	2,5		
	b	12,8	7,6	10,5	6,0	8,7	5,0	6,1	3,7	4,6	2,8	3,6	2,2		
- 3	a	13,1	8,8	10,9	6,9	9,3	5,7	6,8	4,1	4,6	3,1				
	b	13,1	7,5	10,9	6,0	8,6	4,9	6,0	3,5	4,6	2,7				

Die angegebenen max. Nutzlastwerte in Tonnen beinhalten eine Standsicherheit von 33 % oder sind gerechnet bei 87 % der hydraulischen Hebekraft, gemäß ISO 10567. Diese Werte sind gültig an der Armspitze bei optimaler Stellung des entsprechenden Armsystems. Gemäß EN 474-5 müssen Bagger im Hebezeugeinsatz mit Rohrbruchsicherung und Überlastwarneinrichtung ausgerüstet werden.

TRAGLASTEN

Unterwagenausführung: Mit 2facher Pratzenabstützung, A 63.31

Armausrüstung: C 66.0, C 66.4
Räder: 8 × 10.00-20

Gewicht von Löffel
und Löffelzylinder: ca. 750 kg

a = Traglasten, abgestützt b = Traglasten, verfahrbar

Knickarm D 63.1 – Nutzlänge 1700 mm

Hakenhöhe m		3,0 m		3,5 m		4,0 m		5,0 m		6,0 m		6,5 m		7,0 m	
		längs	quer	längs	quer	längs	quer	längs	quer	längs	quer	längs	quer	längs	quer
5	a	7,7	7,7	6,9	6,9	6,4	6,4	5,7	5,7	4,8	4,3				
	b	7,7	7,7	6,9	6,9	6,4	5,8	5,7	4,2	4,8	3,1				
3	a	10,2	10,2	9,6	9,3	8,2	7,6	6,4	5,6	5,5	4,2	5,2	3,7	4,6	3,3
	b	10,2	8,1	9,6	6,5	8,2	5,4	6,3	4,0	4,9	3,0	4,3	2,7	3,7	2,3
1	a	7,8	7,8	10,5	8,8	9,0	7,2	7,0	5,3	5,7	4,1	5,2	3,6	4,7	3,1
	b	7,8	7,1	10,5	5,8	8,5	4,9	6,1	3,7	4,7	2,9	4,1	2,5	3,6	2,2
0	a	12,3	11,3	10,5	8,7	9,1	7,1	7,0	5,1	5,6	3,9	5,1	3,5	4,5	3,1
	b	12,3	7,1	10,4	5,7	8,4	4,7	6,0	3,5	4,6	2,8	4,1	2,5	3,6	2,2
- 1	a	11,5	11,3	10,0	8,7	8,7	7,0	6,8	5,1	5,5	4,0	4,6	3,4		
	b	11,5	7,1	10,0	5,6	8,3	4,7	5,9	3,5	4,6	2,8	4,0	2,4		
- 2	a	10,3	10,3	9,1	8,8	8,1	7,1	6,4	5,1	4,5	3,9				
	b	10,3	7,2	9,1	5,7	8,1	4,7	5,8	3,5	4,5	2,7				
- 3	a	8,9	8,9	7,8	7,8	6,9	6,9	4,4	4,4						
	b	8,9	7,4	7,8	5,9	6,9	4,7	4,4	3,4						

Knickarm D 63.2 – Nutzlänge 2200 mm

Hakenhöhe m		3,0 m		3,5 m		4,0 m		5,0 m		6,0 m		7,0 m		7,5 m	
		längs	quer	längs	quer	längs	quer	längs	quer	längs	quer	längs	quer	längs	quer
5	a			6,1	6,1	5,7	5,7	5,2	5,2	4,9	4,3				
	b			6,1	6,1	5,7	5,7	5,2	4,3	4,9	3,2				
3	a	10,7	10,7	9,1	9,0	7,5	7,5	6,1	5,5	5,2	4,3	4,4	3,3	4,2	2,9
	b	10,7	8,5	9,1	6,7	7,5	5,6	6,1	4,0	4,9	3,1	3,8	2,4	3,4	2,1
1	a	12,5	11,5	10,4	8,9	8,9	7,3	6,8	5,3	5,6	4,1	4,7	3,2	4,2	2,8
	b	12,5	7,2	10,3	5,8	8,5	4,9	6,1	3,7	4,7	2,9	3,7	2,2	3,3	2,0
0	a	12,6	11,2	10,5	8,7	9,0	7,1	6,9	5,1	5,7	4,0	4,6	3,1	4,1	2,8
	b	12,6	7,0	10,4	5,6	8,4	4,7	6,0	3,5	4,6	2,8	3,6	2,2	3,2	1,9
- 1	a	12,1	11,2	10,3	8,6	8,9	7,0	6,9	5,0	5,5	3,9	4,3	3,1		
	b	12,1	7,0	10,3	5,6	8,3	4,6	5,9	3,5	4,6	2,7	3,5	2,1		
- 2	a	11,1	11,0	9,6	8,6	8,3	7,0	6,6	5,1	5,2	3,8				
	b	11,1	7,0	9,6	5,6	8,3	4,6	5,9	3,5	4,5	2,7				
- 3	a	9,9	9,9	8,6	8,5	7,5	6,9	5,8	5,0						
	b	9,9	7,2	8,6	5,7	7,5	4,7	5,8	3,5						

Knickarm D 63.3 – Nutzlänge 2700 mm

Hakenhöhe m		3,0 m		3,5 m		4,0 m		5,0 m		6,0 m		7,0 m		8,0 m	
		längs	quer	längs	quer	längs	quer	längs	quer	längs	quer	längs	quer	längs	quer
5	a							4,7	4,7	4,5	4,4	3,9	3,4		
	b							4,7	4,2	4,5	3,2	3,9	2,4		
3	a	10,2	10,2	8,1	8,1	6,9	6,9	5,7	5,6	4,9	4,3	4,4	3,3	3,8	2,6
	b	10,2	8,3	8,1	6,6	6,9	5,6	5,7	4,1	4,8	3,1	3,8	2,4	3,0	1,9
1	a	11,8	11,7	10,2	9,1	8,6	7,4	6,6	5,3	5,5	4,1	4,6	3,2	3,9	2,6
	b	11,8	7,3	10,2	6,0	8,4	5,0	6,1	3,7	4,7	2,9	3,7	2,3	3,0	1,8
0	a	12,5	11,3	10,3	8,7	8,8	7,1	6,8	5,1	5,5	4,0	4,6	3,1	3,4	2,5
	b	12,5	7,0	10,3	5,7	8,4	4,7	6,0	3,5	4,6	2,8	3,6	2,2	2,9	1,7
- 1	a	12,4	11,1	10,4	8,6	8,9	6,9	6,9	5,0	5,5	3,9	4,5	3,1		
	b	12,4	6,9	10,3	5,5	8,2	4,6	5,8	3,4	4,5	2,7	3,6	2,2		
- 2	a	11,7	11,1	9,9	8,5	8,6	6,9	6,6	5,0	5,3	3,8	4,0	3,0		
	b	11,7	6,9	9,9	5,5	8,2	4,6	5,8	3,4	4,4	2,6	3,5	2,1		
- 3	a	10,6	10,6	9,1	8,6	7,9	7,0	6,2	5,0	4,4	3,7				
	b	10,6	7,0	9,1	5,6	7,9	4,6	5,7	3,4	4,3	2,5				

Unterwagenausführung: Mit Abstützplanierschild 2,75 m breit, A 63.2, B 63.55, B 63.56

Armausrüstung: C 66.41, C 66.46
Räder: 8 × 10.00-20

Gewicht von Löffel
und Löffelzylinder: ca. 750 kg

a = Traglasten, abgestützt b = Traglasten, verfahrbar

Knickarm D 63.1 – Nutzlänge 1700 mm

Hakenhöhe m		3,0 m		3,5 m		4,0 m		5,0 m		6,0 m		6,5 m		7,0 m	
		längs	quer	längs	quer	längs	quer	längs	quer	längs	quer	längs	quer	längs	quer
5	a	7,3	7,3	6,6	6,6	6,0	6,0	5,3	5,3	5,0	4,0				
	b	7,3	7,3	6,6	6,6	6,0	6,0	5,3	4,8	5,0	3,6				
3	a	8,8	8,8	8,8	8,4	8,1	7,0	6,3	5,2	5,3	4,0	5,0	3,5		
	b	8,8	8,8	8,8	7,6	8,1	6,3	6,3	4,7	4,9	3,6	4,4	3,1		
1	a	11,8	10,7	10,4	8,4	9,0	7,0	7,0	5,2	5,7	3,9	5,2	3,4	4,8	3,0
	b	11,8	9,5	10,4	7,5	8,6	6,3	6,3	4,6	4,9	3,4	4,3	3,0	3,8	2,7
0	a	12,9	10,8	10,6	8,5	9,1	7,0	7,0	5,0	5,8	3,8	5,2	3,3		
	b	12,9	9,3	10,6	7,4	8,7	6,1	6,4	4,5	4,8	3,3	4,2	2,9		
- 1	a	13,0	10,6	10,8	8,3	9,2	6,8	7,2	4,9	5,6	3,7				
	b	13,0	9,2	10,8	7,3	8,9	6,0	6,3	4,3	4,7	3,3				
- 2	a	13,3	10,6	11,1	8,3	9,4	6,7	6,8	4,8						
	b	13,3	9,1	11,1	7,2	8,8	5,9	6,2	4,2						
- 3	a	11,8	10,6	9,4	8,2	7,5	6,6								
	b	11,8	9,1	9,4	7,1	7,5	5,8								

Knickarm D 63.2 – Nutzlänge 2200 mm

Hakenhöhe m		3,0 m		3,5 m		4,0 m		5,0 m		6,0 m		6,5 m		7,0 m	
		längs	quer	längs	quer	längs	quer	längs	quer	längs	quer	längs	quer	längs	quer
5	a					5,4	5,4	4,9	4,9	4,6	4,1	4,5	3,5		
	b					5,4	5,4	4,9	4,8	4,6	3,7	4,4	3,2		
3	a	9,4	9,4	8,8	8,4	7,4	6,9	5,9	5,1	5,0	4,0	4,8	3,5	4,5	3,1
	b	9,4	9,4	8,8	7,6	7,4	6,3	5,9	4,6	4,9	3,7	4,4	3,2	3,9	2,8
1	a	11,4	10,6	10,2	8,3	8,9	6,9	6,8	5,1	5,5	3,9	5,1	3,4	4,7	3,0
	b	11,4	9,4	10,2	7,4	8,5	6,2	6,2	4,6	4,9	3,5	4,3	3,1	3,8	2,7
0	a	12,6	10,7	10,5	8,4	8,9	6,9	6,9	5,1	5,6	3,8	5,1	3,3	4,7	3,0
	b	12,6	9,4	10,5	7,5	8,6	6,2	6,3	4,5	4,8	3,4	4,2	3,0	3,8	2,6
- 1	a	12,8	10,7	10,6	8,3	9,0	6,8	6,9	4,9	5,7	3,7	5,1	3,3		
	b	12,8	9,2	10,6	7,3	8,7	6,0	6,3	4,4	4,7	3,3	4,2	2,9		
- 2	a	13,0	10,5	10,8	8,2	9,2	6,7	7,1	4,8	5,3	3,6				
	b	13,0	9,1	10,8	7,2	8,9	5,9	6,2	4,2	4,7	3,2				
- 3	a	13,1	10,5	10,7	8,1	8,8	6,6	6,0	4,7						
	b	13,1	9,1	10,7	7,1	8,7	5,8	6,0	4,2						

Knickarm D 63.3 – Nutzlänge 2700 mm

Hakenhöhe m		3,0 m		3,5 m		4,0 m		5,0 m		6,0 m		7,0 m		7,5 m	
		längs	quer	längs	quer	längs	quer	längs	quer	längs	quer	längs	quer	längs	quer
5	a							4,4	4,4	4,2	4,1	4,1	3,2		
	b							4,4	4,4	4,2	3,7	4,0	2,8		
3	a	9,5	9,5	7,8	7,8	6,7	6,7	5,5	5,1	4,7	4,0	4,3	3,2	4,1	2,8
	b	9,5	9,5	7,8	7,6	6,7	6,3	5,5	4,6	4,7	3,6	3,9	2,8	3,5	2,5
1	a	11,1	10,5	10,1	8,2	8,6	6,8	6,6	5,0	5,4	4,0	4,6	3,1	4,3	2,7
	b	11,1	9,3	10,1	7,4	8,5	6,1	6,2	4,5	4,8	3,6	3,9	2,7	3,4	2,4
0	a	12,2	10,5	10,3	8,3	8,8	6,8	6,8	5,0	5,5	3,9	4,6	3,0	4,3	2,6
	b	12,2	9,3	10,3	7,4	8,5	6,1	6,2	4,5	4,8	3,5	3,8	2,7	3,4	2,4
- 1	a	12,6	10,7	10,4	8,4	8,9	6,8	6,8	5,0	5,5	3,7	4,6	2,9		
	b	12,6	9,2	10,4	7,3	8,6	6,0	6,2	4,4	4,8	3,3	3,7	2,6		
- 2	a	12,8	10,5	10,6	8,2	9,0	6,7	6,9	4,8	5,6	3,6	3,9	2,9		
	b	12,8	9,0	10,6	7,1	8,7	5,9	6,2	4,3	4,6	3,2	3,7	2,6		
- 3	a	13,1	10,5	10,9	8,1	9,3	6,6	6,8	4,7	4,6	3,6				
	b	13,1	9,0	10,9	7,1	8,7	5,8	6,1	4,1	4,6	3,2				

Die angegebenen max. Nutzlastwerte in Tonnen beinhalten eine Standsicherheit von 33 % oder sind gerechnet bei 87 % der hydraulischen Hebekraft, gemäß ISO 10567. Diese Werte sind gültig an der Armspitze bei optimaler Stellung des entsprechenden Armsystems
Gemäß EN 474-5 müssen Bagger im Hebezeugeinsatz mit Rohrbruchsicherung und Überlastwarneinrichtung ausgerüstet werden.

TRAGLASTEN

Unterwagenausführung: Mit 4facher Pratzenabstützung, A 63.32
Abstützweite ca. 3875 mm

Armausrüstung: C 66.0, C 66.5
Räder: 8 × 10.00-20

Gewicht von Löffel
und Löffelzylinder: ca. 750 kg

a = Traglasten, abgestützt b = Traglasten, verfahrbar

Knickarm D 63.2 – Nutzlänge 2200 mm

Hakenhöhe m		3,0 m		3,5 m		4,0 m		5,0 m		6,0 m		7,0 m		8,0 m	
		längs	quer	längs	quer	längs	quer	längs	quer	längs	quer	längs	quer	längs	quer
5	a	7,0	7,0	6,1	6,1	5,6	5,6	4,9	4,9	4,5	4,5	3,9	3,9		
	b	7,0	7,0	6,1	6,1	5,6	5,6	4,9	4,4	4,5	3,4	3,9	2,6		
3	a	9,3	9,3	9,1	9,1	7,6	7,6	5,9	5,9	5,0	5,0	4,5	4,5	3,8	3,8
	b	9,3	8,5	9,1	6,9	7,6	5,7	5,9	4,2	5,0	3,2	4,0	2,6	3,2	2,0
1	a	6,0	6,0	10,1	10,1	8,8	8,8	6,7	6,7	5,5	5,5	4,6	4,6	3,9	3,9
	b	6,0	6,0	10,1	6,0	8,6	5,1	6,4	3,8	4,9	3,0	3,9	2,4	3,1	1,9
0	a	9,8	9,8	10,3	10,3	8,8	8,8	6,8	6,8	5,5	5,5	4,6	4,6	3,8	3,8
	b	9,8	7,3	10,3	5,8	8,7	4,9	6,2	3,7	4,8	2,9	3,8	2,3	3,1	1,9
-1	a	11,9	11,9	10,1	10,1	8,8	8,8	6,8	6,8	5,5	5,5	4,5	4,5		
	b	11,9	7,3	10,1	5,8	8,6	4,8	6,1	3,6	4,8	2,9	3,8	2,3		
-2	a	11,1	11,1	9,6	9,6	8,4	8,4	6,5	6,5	5,3	5,3	4,0	4,0		
	b	11,1	7,3	9,6	5,8	8,4	4,8	6,1	3,6	4,7	2,8	3,7	2,2		
-3	a	10,0	10,0	8,7	8,7	7,7	7,7	6,1	6,1	4,8	4,8				
	b	10,0	7,4	8,7	5,9	7,7	4,9	6,0	3,7	4,7	2,8				

Knickarm D 63.3 – Nutzlänge 2700 mm

Hakenhöhe m		3,0 m		4,0 m		5,0 m		6,0 m		7,0 m		8,0 m		8,5 m	
		längs	quer	längs	quer	längs	quer	längs	quer	längs	quer	längs	quer	längs	quer
5	a			4,9	4,9	4,5	4,5	4,2	4,2	4,0	4,0	3,0	3,0		
	b			4,9	4,9	4,5	4,5	4,2	3,5	4,0	2,7	3,0	2,0		
3	a	10,0	10,0	7,1	7,1	5,5	5,5	4,7	4,7	4,2	4,2	3,6	3,6	3,5	3,5
	b	10,0	8,3	7,1	5,6	5,5	4,3	4,7	3,3	4,0	2,6	3,3	2,0	2,9	1,8
1	a	9,1	9,1	8,6	8,6	6,5	6,5	5,3	5,3	4,5	4,5	3,8	3,8	3,5	3,5
	b	9,1	7,5	8,6	5,1	6,2	3,8	4,9	3,0	3,9	2,4	3,2	1,9	2,8	1,7
0	a	10,5	10,5	8,6	8,6	6,7	6,7	5,4	5,4	4,6	4,6	3,8	3,8	3,4	3,4
	b	10,5	7,3	8,6	4,9	6,2	3,7	4,8	2,9	3,9	2,4	3,1	1,9	2,8	1,7
-1	a	12,2	12,2	8,7	8,7	6,7	6,7	5,5	5,5	4,5	4,5	3,7	3,7		
	b	12,2	7,2	8,6	4,8	6,1	3,6	4,7	2,8	3,8	2,3	3,0	1,8		
	a	11,6	11,6	8,5	8,5	6,6	6,6	5,3	5,3	4,4	4,4				
	b	11,6	7,2	8,5	4,8	6,1	3,5	4,7	2,8	3,8	2,3				
-3	a	10,6	10,6	8,0	8,0	6,3	6,3	5,1	5,1	3,6	3,6				
	b	10,6	7,3	8,0	4,8	6,1	3,6	4,6	2,8	3,6	2,2				

Knickarm D 63.5 – Nutzlänge 3700 mm

Hakenhöhe m		4,0 m		5,0 m		6,0 m		7,0 m		8,0 m		9,0 m		9,5 m	
		längs	quer	längs	quer	längs	quer	längs	quer	längs	quer	längs	quer		
5	a					3,5	3,5	3,4	3,4	3,3	3,3	2,1	2,1		
	b					3,5	3,5	3,4	2,8	3,3	2,2	2,1	1,7		
3	a	5,8	5,8	4,8	4,8	4,2	4,2	3,8	3,8	3,6	3,6	3,1	3,1	2,2	2,2
	b	5,8	5,7	4,8	4,3	4,2	3,4	3,8	2,7	3,4	2,2	2,8	1,7	2,2	1,5
1	a	7,9	7,9	6,1	6,1	5,0	5,0	4,3	4,3	3,8	3,8	3,3	3,3	2,8	2,8
	b	7,9	5,5	6,1	4,0	4,9	3,1	4,0	2,5	3,3	2,0	2,7	1,7	2,5	1,5
0	a	8,5	8,5	6,5	6,5	5,3	5,3	4,5	4,5	3,9	3,9	3,3	3,3		
	b	8,5	5,1	6,2	3,8	4,9	3,0	3,9	2,4	3,2	2,0	2,6	1,6		
-1	a	8,6	8,6	6,7	6,7	5,4	5,4	4,5	4,5	3,8	3,8	3,2	3,2		
	b	8,5	4,9	6,2	3,7	4,8	2,9	3,9	2,3	3,1	1,9	2,6	1,5		
-2	a	8,7	8,7	6,7	6,7	5,4	5,4	4,6	4,6	3,8	3,8				
	b	8,6	4,8	6,1	3,6	4,7	2,8	3,8	2,3	3,1	1,9				
-3	a	8,5	8,5	6,6	6,6	5,3	5,3	4,4	4,4	3,4	3,4				
	b	8,5	4,7	6,1	3,5	4,7	2,8	3,7	2,2	3,0	1,8				

Unterwagenausführung: Mit 4facher Pratzenabstützung, A 63.39
Abstützweite ca. 4100 mm

Armausrüstung: C 66.5 i
Räder: 8 × 10.00-20

Gewicht von Löffel
und Löffelzylinder: ca. 750 kg

a = Traglasten, abgestützt b = Traglasten, verfahrbar

Knickarm D 66.15 i – Nutzlänge 4800 mm

Hakenhöhe m		5,0 m		6,0 m		7,0 m		8,0 m		9,0 m		10,0 m		10,5 m	
		längs	quer	längs	quer	längs	quer	längs	quer	längs	quer	längs	quer	längs	quer
9	a			6,3	6,3	5,7	5,7								
	b			5,6	4,2	4,4	3,3								
8	a			6,3	6,3	5,6	5,6	5,0	5,0						
	b			5,6	4,3	4,4	3,4	3,6	2,7						
6	a			6,4	6,4	5,7	5,7	5,1	5,1	4,5	4,5				
	b			5,5	4,2	4,4	3,3	3,6	2,7	3,0	2,3				
5	a	7,7	7,7	6,6	6,6	5,8	5,8	5,1	5,1	4,5	4,5	3,9	3,8		
	b	7,3	5,4	5,5	4,1	4,3	3,3	3,5	2,7	2,9	2,2	2,5	1,9		
4	a	8,0	8,0	6,8	6,8	5,9	5,9	5,1	5,1	4,5	4,4	3,8	3,8		
	b	7,1	5,2	5,3	4,0	4,2	3,2	3,5	2,6	2,9	2,2	2,5	1,9		
2	a	8,6	8,6	7,0	7,0	5,9	5,9	5,0	5,0	4,3	4,3	3,6	3,6	3,2	3,2
	b	6,6	4,8	5,0	3,7	4,0	3,0	3,3	2,5	2,8	2,1	2,4	1,8	2,3	1,7
0	a	7,9	7,9	6,5	6,5	5,4	5,4	4,5	4,5	3,7	3,7	2,9	2,9		
	b	6,2	4,5	4,8	3,5	3,9	2,9	3,2	2,4	2,8	2,1	2,4	1,8		

Knickarm D 63.3 – Nutzlänge 2700 mm

Unterwagenausführung: Mit Planierschild an der Starrachse, 2facher Pratzenabstützung an der Lenkachse.
Armausführung: C 66.41, C 66.46

Hakenhöhe m		3,0 m		3,5 m		4,0 m		5,0 m		6,0 m		7,0 m		7,5 m	
		längs	quer	längs	quer	längs	quer	längs	quer	längs	quer	längs	quer	längs	quer
5	a							4,4	4,4	4,2	4,2	4,1	4,1		
	b							4,4	4,4	4,2	3,4	4,0	2,6		
3	a	9,5	9,5	7,8	7,8	6,7	6,7	5,5	5,5	4,7	4,7	4,3	4,1	4,1	3,7
	b	9,5	8,6	7,8	6,9	6,7	5,7	5,5	4,3	4,7	3,4	3,9	2,6	3,5	2,3
1	a	11,1	11,1	10,1	10,1	8,6	8,6	6,6	6,4	5,4	5,0	4,6	4,1	4,3	3,6
	b	11,1	8,4	10,1	6,7	8,5	5,6	6,2	4,2	4,8	3,3	3,9	2,5	3,4	2,2
0	a	12,2	12,2	10,3	10,3	8,8	8,8	6,8	6,4	5,5	5,0	4,6	4,0	4,3	3,6
	b	12,2	8,4	10,3	6,7	8,5	5,6	6,2	4,1	4,9	3,2	3,8	2,4	3,4	2,1
-1	a	12,6	12,6	10,4	10,4	8,9	8,9	6,8	6,5	5,5	5,0	4,6	3,9		
	b	12,6	8,1	10,4	6,5	8,6	5,4	6,3	4,0	4,8	3,0	3,7	2,4		
-2	a	12,8	12,8	10,6	10,6	9,0	9,0	6,9	6,6	5,6	4,9	3,9	3,9		
	b	12,8	8,0	10,6	6,4	8,8	5,3	6,2	3,9	4,7	2,9	3,7	2,3		
-3	a	13,1	13,1	10,9	10,9	9,3	9,3	6,8	6,4	4,6	4,6				
	b	13,1	7,9	10,9	6,3	8,8	5,2	6,1	3,7	4,6	2,9				

Knickarm D 63.5 – Nutzlänge 3700 mm

Hakenhöhe m		3,0 m		4,0 m		5,0 m		6,0 m		7,0 m		8,0 m		8,5 m	
		längs	quer	längs	quer	längs	quer	längs	quer	längs	quer	längs	quer	längs	quer
5	a							3,5	3,5	3,4	3,4	3,4	3,4		
	b							3,5	3,5	3,4	2,8	3,3	2,2		
3	a			5,4	5,4	4,6	4,6	4,2	4,2	3,8	3,8	3,6	3,4	3,5	3,1
	b			5,4	5,4	4,6	4,3	4,2	3,4	3,8	2,7	3,3	2,2	3,0	1,9
1	a	10,9	10,9	7,8	7,8	6,0	6,0	5,0	5,0	4,4	4,1	3,9	3,4	3,7	3,1
	b	10,9	8,4	7,8	5,6	6,0	4,2	4,8	3,3	3,9	2,7	3,2	2,1	2,9	1,9
0	a	11,5	11,5	8,5	8,5	6,5	6,4	5,3	5,0	4,5	4,1	4,0	3,3	3,7	3,0
	b	11,5	8,3	8,5	5,6	6,1	4,2	4,8	3,3	3,9	2,6	3,2	2,0	2,8	1,8
-1	a	12,3	12,3	8,8	8,8	6,8	6,4	5,5	5,0	4,6	4,1	4,0	3,3	2,3	2,3
	b	12,3	8,4	8,5	5,6	6,1	4,1	4,8	3,2	3,9	2,5	3,1	2,0	2,3	1,8
-2	a	12,5	12,5	8,8	8,8	6,8	6,5	5,5	5,1	4,7	4,0	3,4	3,2		
	b	12,5	8,1	8,6	5,4	6,2	4,0	4,8	3,1	3,8	2,4	3,1	1,9		
-3	a	12,7	12,7	9,0	9,0	6,9	6,6	5,7	4,9	4,4	3,9				
	b	12,7	7,9	8,7	5,3	6,3	3,9	4,7	2,9	3,7	2,3				

Die angegebenen max. Nutzlastwerte in Tonnen beinhalten eine Standsicherheit von 33 % oder sind gerechnet bei 87 % der hydraulischen Hebekraft, gemäß ISO 10567. Diese Werte sind gültig an der Armspitze bei optimaler Stellung des entsprechenden Armsystems.
Gemäß EN 474-5 müssen Bagger im Hebezeugeinsatz mit Rohrbruchsicherung und Überlastwarneinrichtung ausgerüstet werden.

ATLAS 1604 AUSRÜSTUNGEN

GRUNDGERÄTE:		Gew./kg
A 63.2	ATLAS-Hydraulik-Mobilbagger 1604 mit komplett angebautem Planier- und Abstützschild	13800
A 63.31	ATLAS-Hydraulik-Mobilbagger 1604 mit 2facher Pratzenabstützung an der Starrachse	14200
A 63.32	ATLAS-Hydraulik-Mobilbagger 1604 mit 4facher Pratzenabstützung	15700
A 63.33	ATLAS-Hydraulik-Mobilbagger 1604 mit komplett angebautem Planier- und Abstützschild an der Starrachse und 2facher Pratzenabstützung an der Lenkachse	15000
A 63.35	ATLAS-Hydraulik-Mobilbagger 1604 mit komplett angebautem Planier- und Abstützschild an der Lenkachse und 2facher Pratzenabstützung an der Starrachse	15000
A 63.39	ATLAS-Hydraulik-Industriemaschine 1604 mit 4facher Pratzenabstützung, mit starren Abstützfüßen	16300

ZUSATZ- UND SONDERAUSFÜHRUNGEN:		
B 66.41	Rohrbruchsicherung, Hebezyl. und Überlastwarneinrichtung	10
B 63.20	Zusatzgegengewicht, ca. 500 kg, nur für Mobilbagger (keine StVZO)	500
B 66.9	Hydraulischer Anbausatz, um die Abstützungen vorn und hinten getrennt zu schalten	30
B 66.9b	Hydr. Anbausatz, um die Abstützungen einzeln zu schalten	40
B 66.30	Hydraulischer Anbausatz für Zusatzeinrichtung	20
B 66.39	Hydraulischer Anbausatz für Ausleger-Stellzylinder	15
B 63.55	Verbreiterte Achsen Gesamtbreite des Unterwagens 2750 mm	50
B 63.56	Verbreitertes Planierschild 2750 mm	70

GRUNDARM UND AUSLEGER		
C 66.0	Grundarm mit zwei Hebezylindern	1170
C 66.3	Spezial-Hauptausleger mit Knickzylinder, Nutzlänge 3025 mm	980
C 66.4	Standard-Hauptausleger, 3fach verstellbar, Nutzlänge 3710 mm	1040
C 66.3 M	Standard-Monoblockausleger mit zwei Hebezylindern und Knickzylinder, Nutzlänge 4950 mm	1490
C 66.5	Spezial-Hauptausleger, Nutzlänge 4210 mm	1100
C 66.5 M	Spezial-Monoblockausleger mit zwei Hebezylindern und Knickzylinder, Nutzlänge 5500 mm	1690
C 66.5 i	Monoblockausleger, steil angestellt, mit zwei Hebezylindern und zwei seitlich liegenden Knickzylindern, Nutzlänge 6200 mm	1630
C 66.5 iB	Monoblockausleger mit zwei Hebezylindern und zwei seitlich liegenden Knickzylindern, Nutzlänge 6200 mm	1630
C 616	Strebe für Ausleger	120
C 66.41	Grundarm mit zwei Hebezylindern und einem innenliegenden Arbeitszylinder	1350
C 66.46	Ausleger mit Knickzylinder, nur für Grundarm C 66.41, Nutzlänge ca. 3300 mm	930
C 66.6 MU	Monoblockausleger zwei Hebezylindern und unterliegendem Knickzylinder, Nutzlänge 6500 mm	1560

KNICKARME		
D 63.1	Spezial-Knickarm für besonders große Reißkräfte, Nutzlänge 1700 mm	560
D 63.2	Standard-Knickarm, Nutzlänge 2200 mm	600
D 63.3	Spezial-Knickarm, Nutzlänge 2700 mm	630
D 66.12	Knickarm für Greiferbetrieb, Nutzlänge 2950 mm	640
D 66.13	Knickarm für Greiferbetrieb, Nutzlänge 3450 mm	680
D 66.15 i	Knickarm passend für Ausleger C 66.5 i oder C 66.5 iB, Nutzlänge 4800 mm	670
D 63.4	Teleskopknickarm, Nutzlänge 2070 mm und 1500 mm hydr. ausschiebbar, nur für Greiferbetrieb	680
D 63.5	Knickarm für Grabenreinigungsarbeiten, Nutzlänge 3700 mm	710
D 63.6 U	Knickarm für untenliegenden Knickzylinder, Nutzlänge 5200 mm, passend zu C 66.6 MU	710
D 63.8	Knickarm für Grabenreinigungsarbeiten, Nutzlänge 5050 mm	980
D 63.29	Übergangsbogen an der Knickarmspitze	80

LÖFFELKIPPZYLINDER MIT UMLENKGESTÄNGE		
F 63.1	Löffelkippzylinder mit Umlenkgestänge	290

GELENKSTÜCKE		
T 63.01	Gelenkstück für Greiferdreheinrichtung	45
T 63.04	Gelenkstück für Greiferdreheinrichtung	55

GREIFERDREHEINRICHTUNG (ohne Gelenkstück)		
E 31	Greiferdreheinrichtung, von Hand drehbar	210
E 32	Greiferdreheinrichtung, hydraulisch fortlaufend durch Ölmotor drehbar	230
E 331	Greiferdreheinrichtung, von Hand drehbar, ohne Greiferzylinder	75
E 332	Greiferdreheinrichtung, hydraulisch fortlaufend durch Ölmotor drehbar, ohne Greiferzylinder	100
E 2.61	Greiferdreheinrichtung, von Hand drehbar	345
E 2.62	Greiferdreheinrichtung, hydraulisch fortlaufend durch Ölmotor drehbar	355
E 731	Greiferdreheinrichtung, von Hand drehbar, ohne Greiferzylinder	155
E 732	Greiferdreheinrichtung, hydraulisch fortlaufend durch Ölmotor drehbar, ohne Greiferzylinder	170

GREIFERVERLÄNGERUNGEN		Gew./kg
E 34	Greiferverlängerung, 1000 mm lang, passend für E 31/E 32	65
E 34.1	Greiferverlängerung, 1500 mm lang, passend für E 31/E 32	90
E 34.2	Greiferverlängerung, 2000 mm lang, passend für E 31/E 32	115
E 74	Greiferverlängerung, 1000 mm lang, passend für E 2.61, E 2.62, E 731 und E 732	120
E 74.2	Greiferverlängerung, 2000 mm lang, passend für E 2.61, E 2.62, E 731 und E 732	200

ZWEISCHALENGREIFER ohne Greiferzylinder (E 31 bzw. E 32 erforderlich)		
E 35	Zweischalengreifer, ca. 180 Liter Inhalt, 300 mm breit, mit Anschraubzinken und Auswerfer	470
E 36	Zweischalengreifer, ca. 250 Liter Inhalt, 400 mm breit, mit Anschraubzinken und Auswerfer	500
E 37	Zweischalengreifer, ca. 300 Liter Inhalt, 500 mm breit, mit Anschraubzinken und Auswerfer	530
E 38	Zweischalengreifer, ca. 350 Liter Inhalt, 600 mm breit, mit Anschraubzinken	500
E 38.5	wie E 38, jedoch mit Auswerfer	580
E 39	Zweischalengreifer, ca. 450 Liter Inhalt, 800 mm breit, mit Anschraubzinken	580
E 39.5	wie E 39, jedoch mit Auswerfer	670
E 310	Zweischalengreifer, ca. 560 Liter Inhalt, 1000 mm breit, mit Anschraubzinken	760
E 323	Bündelholz- und Stammgreifer, ca. 600 mm breit	400
E 324	Rundholzgreifer, lichter Querschnitt bei geschlossenem Greifer 1,0 m³, ca. 820 mm breit	480
E 376	Rundschachtgreifer für 1000 mm Brunnendurchmesser (E 2.61 bzw. E 2.62 erforderlich)	330
E 2.65	Zweischalengreifer mit ca. 300 Liter Inhalt, 400 mm breit, mit Auswerfer und Anschraubzinken	710
E 2.66	Zweischalengreifer mit ca. 450 Liter Inhalt, 600 mm breit, mit Auswerfer und Anschraubzinken	750
E 2.67	Zweischalengreifer mit ca. 600 Liter Inhalt, 850 mm breit, mit Anschraubzinken (ohne Auswerfer)	890
E 2.629	Rübengreifer mit ca. 2000 Liter Inhalt, 1800 mm breit	1030

SPEZIALGREIFER mit Greiferzylinder (E 331 bzw. 332 erforderlich)		
E 320	Mehrschalengreifer mit 5 unabhängigen Greiferzylindern, mit offenen Schalen, ca. 350 Liter Inhalt	925
E 321	Mehrschalengreifer, wie E 320, jedoch mit halbgeschlossenen Schalen	1000
E 630	Rübengreifer mit zwei Greiferzylindern und kurzer Hanghöhe, ca. 1650 mm breit, ca. 1300 l Inhalt (E 731 bzw. E 732 erforderlich)	780
E 650	Mehrschalengreifer, mit 5 unabhängigen, stehend angeordneten Greiferzylindern mit offenen Schalen, ca. 500 Liter Inhalt	1200
E 651	Mehrschalengreifer, wie E 650, jedoch mit halbgeschlossenen Schalen	1320
E 750	Mehrschalengreifer mit 5 unabhängigen Greiferzylindern, mit offenen Schalen, ca. 600 Liter Inhalt	1280
E 751	Mehrschalengreifer, wie E 750, jedoch mit halbgeschlossenen Schalen	1400

DRAINAGE-, VERBAU- UND FELSLÖFFEL		
F 63.03	Drainagelöffel, 400 mm breit, ca. 340 Liter Inhalt, mit Auswerfer, Zahnform ATLAS Schraubzahn, Größe 40	495
F 63.23	Felslöffel, 600 mm breit, ca. 400 Liter Inhalt	480
F 63.24	Felslöffel, 700 mm breit, ca. 500 Liter Inhalt	515
F 63.25	Felslöffel, 850 mm breit, ca. 650 Liter Inhalt	575
F 63.15	Felslöffel, 850 mm breit, ca. 720 Liter Inhalt	615
F 63.26	Felslöffel, 1000 mm breit, ca. 800 Liter Inhalt	635
F 63.27	Felslöffel, 1100 mm breit, ca. 900 Liter Inhalt	680
F 63.28	Felslöffel, 1300 mm breit, ca. 1150 Liter Inhalt	760
F 63.29	Felslöffel, 1500 mm breit, ca. 1300 Liter Inhalt	840
F 63.35	Verbaulöffel, 850 mm breit, ca. 500 Liter Inhalt	420

GRABEN- UND UNIVERSALLÖFFEL		
G 63.34	Grabenlöffel, 2000 mm breit, ca. 700 Liter Inhalt	700
G 63.44	wie G 63.34, schwenkbar 2 × 45°	955
G 63.36	Grabenlöffel, 2000 mm breit, ca. 900 Liter Inhalt	750
G 63.46	wie G 63.36, schwenkbar 2 × 45°	1005
Runde Löffelform, ohne Rückenschneide, mit glatter Bodenschneide:		
G 63.76	Universallöffel, 1750 mm breit, ca. 1150 Liter Inhalt	740
G 63.86	wie G 63.76, schwenkbar 2 × 45°	990
G 63.77	Universallöffel, 2000 mm breit, ca. 1300 Liter Inhalt	790
G 63.87	wie G 63.77, schwenkbar 2 × 45°	1040

SPEZIALWERKZEUGE		
H 63.20	Felsreißzahn	295
K 63.10	Lasthaken für 200 kN Belastung	65

ATLAS WEYHAUSEN

ATLAS WEYHAUSEN GMBH · MASCHINENFABRIK
Postfach 1844 · D-27747 Delmenhorst
Stedinger Straße 324 · D-27751 Delmenhorst
Telefon (04221) 4910 · Telefax (04221) 491213

Konstruktionsänderungen vorbehalten
Angaben unverbindlich
Geräte sind konform mit neuen europäischen Sicherheits-Richtlinien

Prospr. 972d 8.93 Fink-Druck